Einbau-Rotator Typ 708HZV-4E-SAE1.1

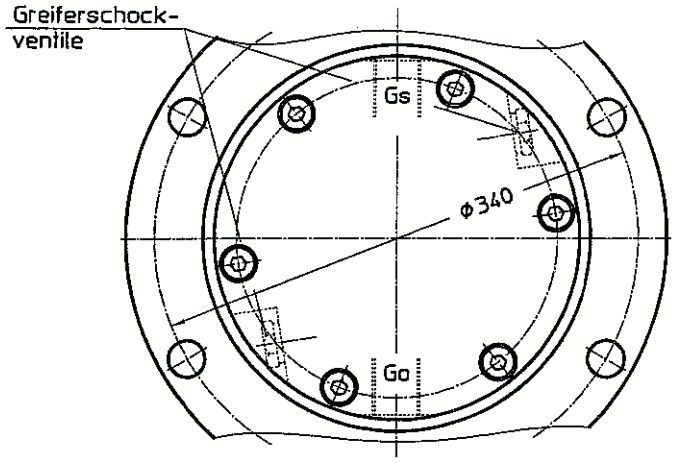

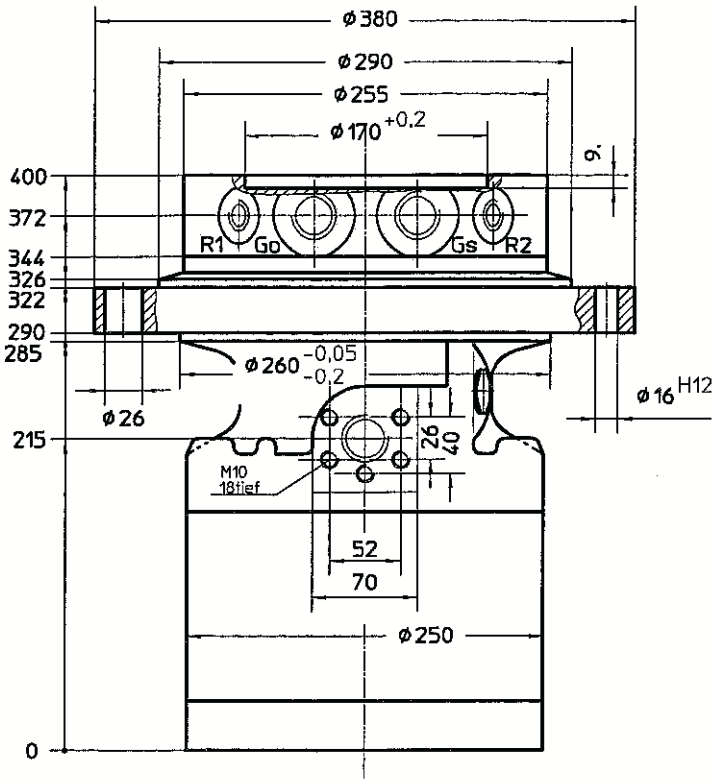

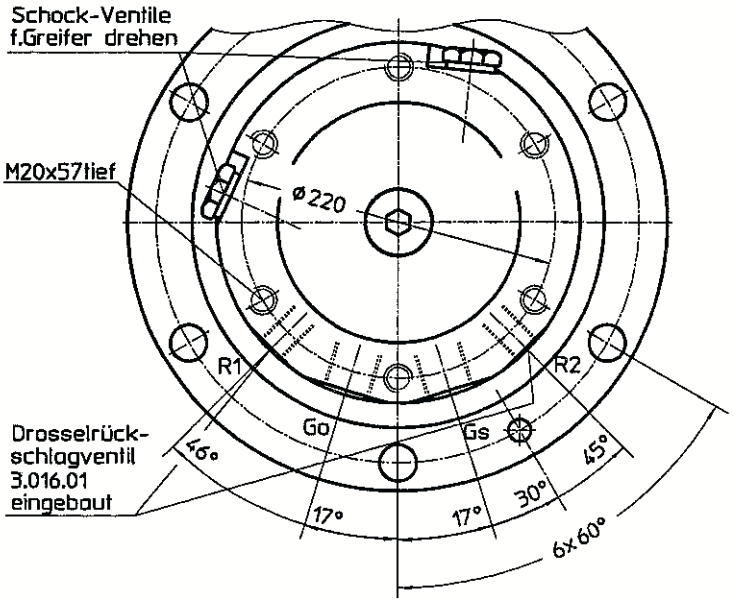

Ausführungsvariante:

Gehäuse mit SAE und G3/4"
Stator mit G 1" Anschlüssen
Greiferschockventile
Auch für Mehrschalengreifer
und in vielen Ausführungsvarianten

Arbeitsmaschine:

z.B.Hydraulikbagger-Dienstgewicht
Bei pendelnder Befestigung bis 16t

Anbaugeräte:

Zweischalengreifer bis 1m³
Sondergeräte (Rückfragen beim Hersteller erbeten)

Technische Daten:

max.Axialbelastung	= 80 KN
Pmax.Greifer	= 350bar
Pmax.Drehmotor	= 200bar
Drehmoment/100bar	= 1200Nm
Schluckvolumen	= 1000cm³/U
min.Öldurchgang Gs/Go	= NW14
Masse	= 131kg
max.Umdrehung	= 30U/min
max.Biegemoment	auf Anfrage

Greiferschockventile:

öffnen:	300bar
schließen:	300bar

oder nach Kundenwunsch

Anschlüsse:

R1,R2: Rotator drehen G 1/2"
Go: Greifer öffnen
Stator: G 1"
Gehäuse: SAE 1" 3000psi und G 3/4"

Gs: Greifer schließen
Stator: G 1"
Gehäuse: SAE 1" 3000psi und G 3/4"

Ausgabe 0310 Th.

Lackierung: grundiert schwarz

Änderungen vorbehalten!
Nachdruck verboten!

Frühere Maßblätter werden hiermit ungültig!