Rotateur standard type 512H-G1/2“ F 4.512.01

Le rotateur du type 512H est le successeur du rotateur éprouvé du type 511H. Tout en conservant les mêmes dimensions, le couple de rotation a été augmenté de 25%. Les caractéristiques de freinage ont été nettement améliorées. Le palier largement dimensionné permet de manipuler sans problème des charges importantes.

- Raccordement long grâce à de longues vis de fixation
- Charges radiales admissibles élevées
- Passage d’huile important
- Couple de rotation élevé
- Longue durée de vie
- Construction basse

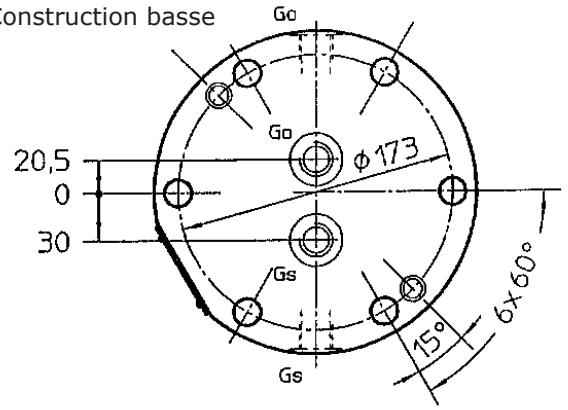

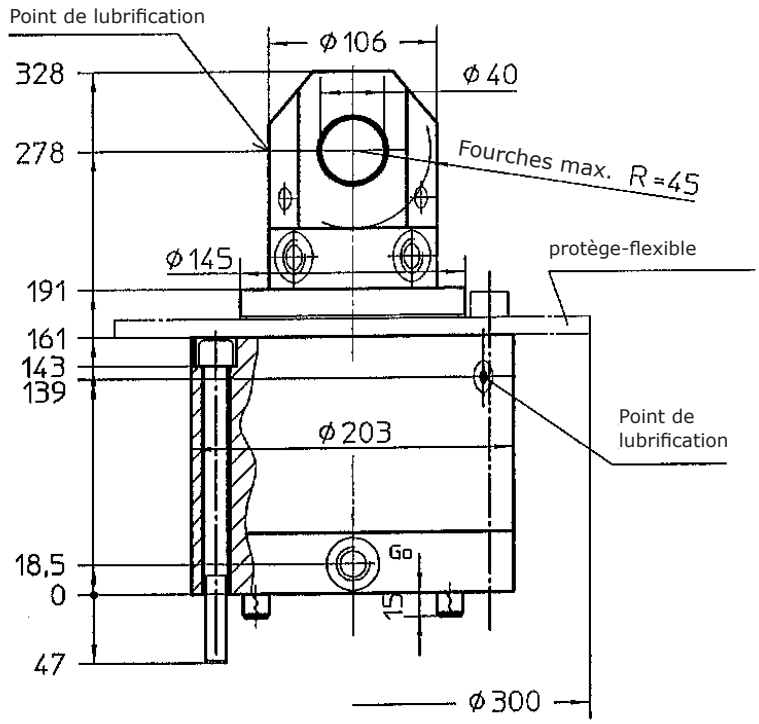

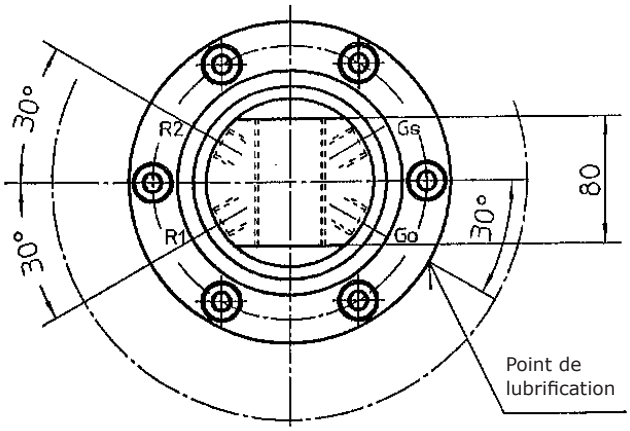

Variante de construction :
Bride en étoile 140x140 pour vis M16 avec 2 raccords radiaux G 3/8“

Machine de travail :
Par ex. : pelle hydraulique, grues de chargement, déchiqueteuses, machines forestières

Appareils rapportés :
Grappins à bois et de chargement, bennes preneuses, processeurs Appareils spécifiques (veuillez contacter le constructeur)

Car. techniques:

Charge axiale max.	= 120 KN
Charge radiale max.	sur demande
Pmax. grappins	= 350bar
Pmax. moteur de rotation	= 250bar
Couple de rotation/100bar	= 1000Nm
Volume absorbé	= 700cm³/tr
Passage d’huile min. Gs/Go	= NW10
Masse	= 52kg
Vitesse de rotation max.	= 30U/min

Accessoires:
Fourches de suspension
(voir fiches techniques)

Contenu de la livraison :
1x protège-flexible avec vis
2x broche de connexion SG 16x30
1 jeu de vis cyl. M16x190-10.9 DIN 912 avec écrous DIN 6331-10

Raccords :
R1,R2 : Rotation du rotateur
Go : Ouvrir grappin
Gs : Fermer grappin

Édition 062 Gm.

Peinture : couche primaire noire

Sous réserve de modifications !

Reproduction interdite !

Remplace les fiches techniques précédentes